EROWA®
system solutions

CTS

Système de changement de pinces de serrage

Augmentation du temps effectif de production

La taille des lots à usiner diminue de plus en plus souvent au cours du processus de fabrication. Cette constatation s'applique également à l'industrie de l'horlogerie, à la mécanique de précision ainsi qu'aux techniques médicales. En d'autres termes, des temps de préparation plus courts lors de changement de séries est le but à atteindre. Pour de nombreuses pièces, même si ces dernières ne sont pas de forme cylindrique, la pince de serrage représente le dispositif de fixation optimale.

Le système CTS permet d'attribuer aux pinces de serrage une position de référence définie sur tous les axes. L'avantage: même après un changement de série, le point de référence est connu. L'opération d'usinage peut être lancée sans perte de temps.

01 | Choix des formes
Les formes les plus diverses peuvent être usinées dans les ébauches de pinces de serrage.

02 | Stabilité
Serrage extérieur pour une stabilité optimale.

03 | Centrage
Systèmes de centrage pour un positionnement sur l'axe X et l'axe Y.

04 | Surface
Surface d'appui Z.

05 | Rotation
Vitesse de rotation maximale pour le mandrin rotatif 8'000 n^{-1}.

06 | Interface
Interface pour le montage sur table de machine ou sur broche de machine.

07 | Pince de serrage
Passage pour l'actionnement de la pince de serrage.

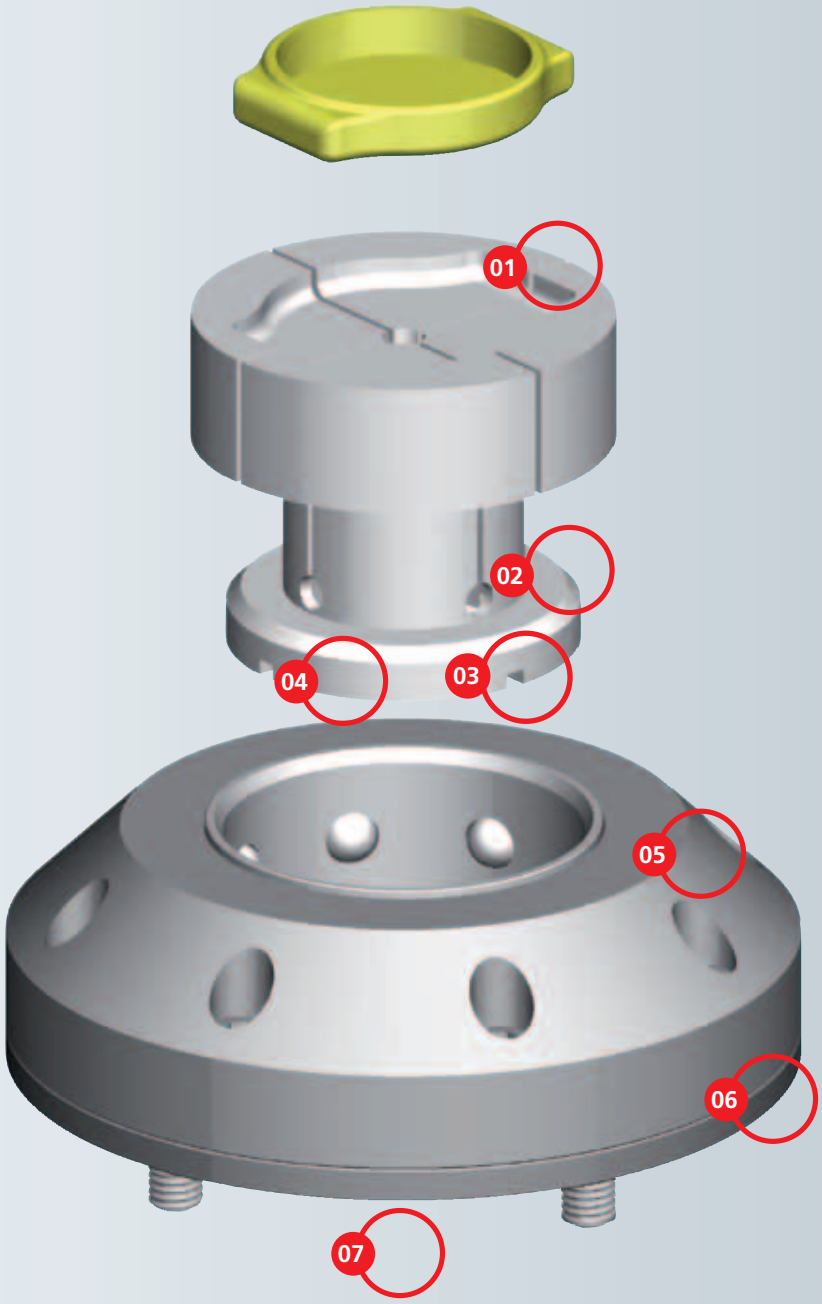

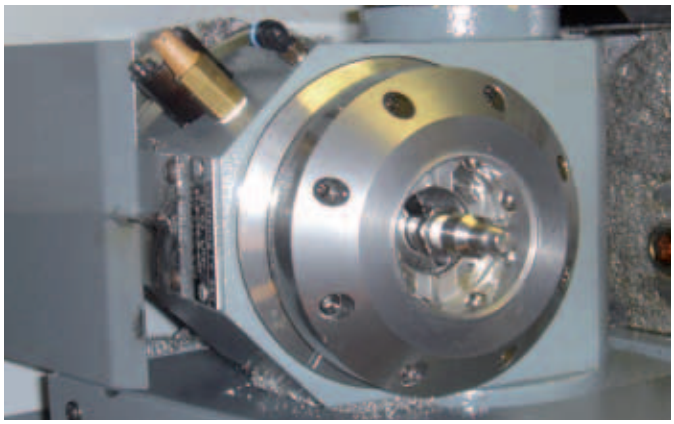

Le mandrin CTS s'intègre très facilement sur des diviseurs de petite taille.

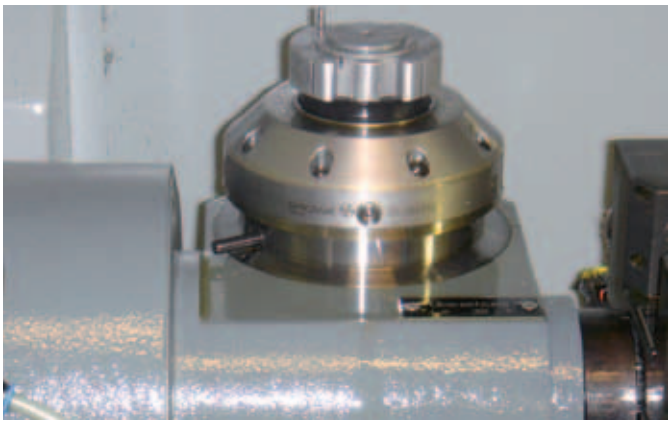

Qu'elles soient utilisées à l'horizontale ou à la verticale ; le mandrin CTS permet de positionner, à chaque fois, les pinces de serrage très précisément.

Plus les pièces à usiner sont petites, plus la vitesse de rotation est élevée. Le mandrin rotatif CTS est homologué jusqu'à 8'000 min-1.

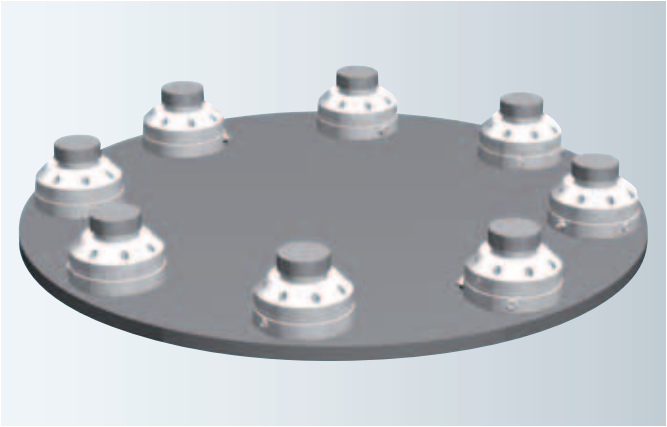

En cas d'utilisation sur des machines transfert rotatif de petite taille, le mandrin CTS est, grâce à sa hauteur hors tout de 35 mm, très peu encombrant.

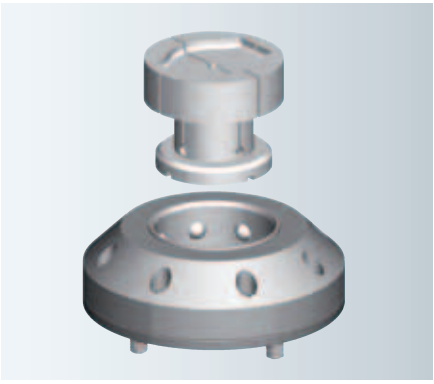

Mettre en place une nouvelle pince de serrage.

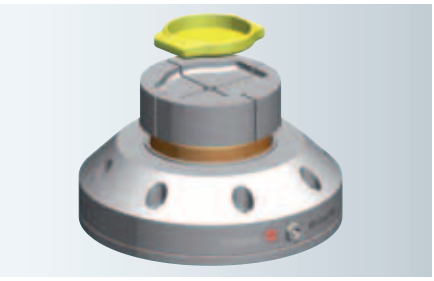

Engager la pièce à usiner.

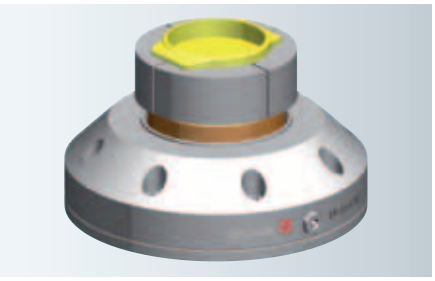

Serrer la pièce.

EROWA CTS

Collet Tooling System

	CTS Système de changement de pinces de serrage
Précision de répétabilité	0.002 mm (Pince dans le mandrin)
Indexage	4 x 90°
Force de serrage	4'000 N
Taille de pièce recommandée	60x60x60 mm
Serrage	Mécanique par ressorts
Ouverture	Pneumatique 6 bars min.
Commande	Unité de commande ou pistolet pneumatique

ER-044792 Mandrin CTS pneumatique

Exécution: Hauteur d'encombrement minimale, commande pneumatique. Z0 = 13.7 mm
Raccords: Sur le côté ou sur face arrière.
Utilisation: Sur des tables de machine ou sur des appareils diviseurs.
Remarque: L'actionnement de la pince de serrage s'effectue côté machine.

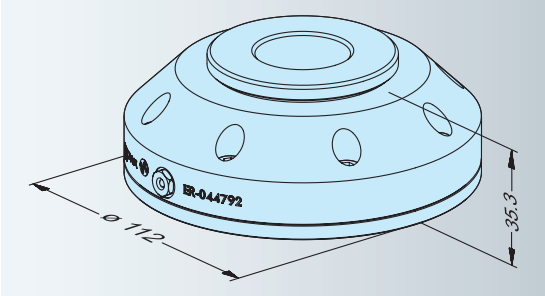

ER-044584 Mandrin CTS Dual

Exécution: Mandrin CTS pneumatique avec actionnement de la pince de serrage intégré. Z0 = 33.7 mm
Raccords: Sur le côté ou sur face arrière.
Utilisation: Sur des tables de machine ou sur des appareils diviseurs.

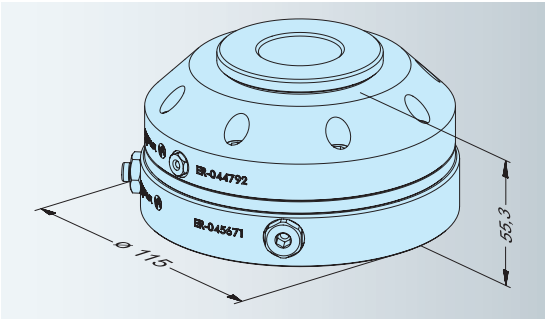

ER-057324 Mandrin CTS rotation
ER-056984 Mandrin CTS avec surveillance mit Ueberwachung

Exécution: Plaque à bride renforcée, commande pneumatique. Z0 = 23.7 mm
Raccords: Sur le côté ou sur face arrière.
Utilisation: Sur des broches de tours, vitesse de rotation max. 8000 n^{-1}.
Remarque: La pince de serrage est commandée côté machine.

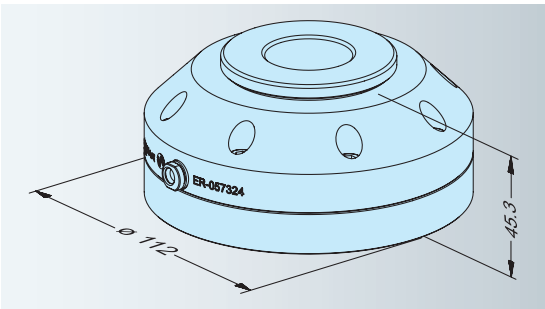

ER-050316 Mandrin CTS Dual rotation avec actionnement de serrage renforcé

Exécution: Mandrin CTS pneumatique avec actionnement de la pince de serrage intégré. Z0 = 43.7 mm
Raccords: Sur le côté ou sur face arrière.
Utilisation: Sur des tables de machine ou sur des appareils diviseurs.

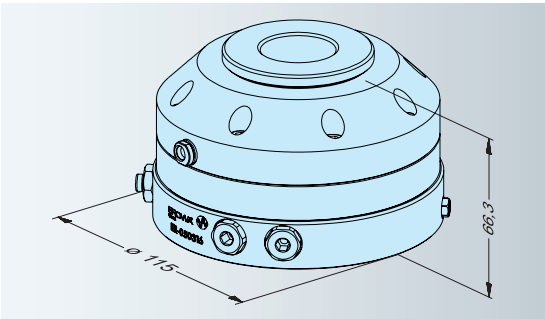

EROWA®
system solutions

Pour découvrir l'intégralité
de la brochure

CLIQUEZ ICI